编号	

修改标记 LTR	处 数 PLACE	修 改 内 容 REVISION	修改日期 DATE	修改人 NAME

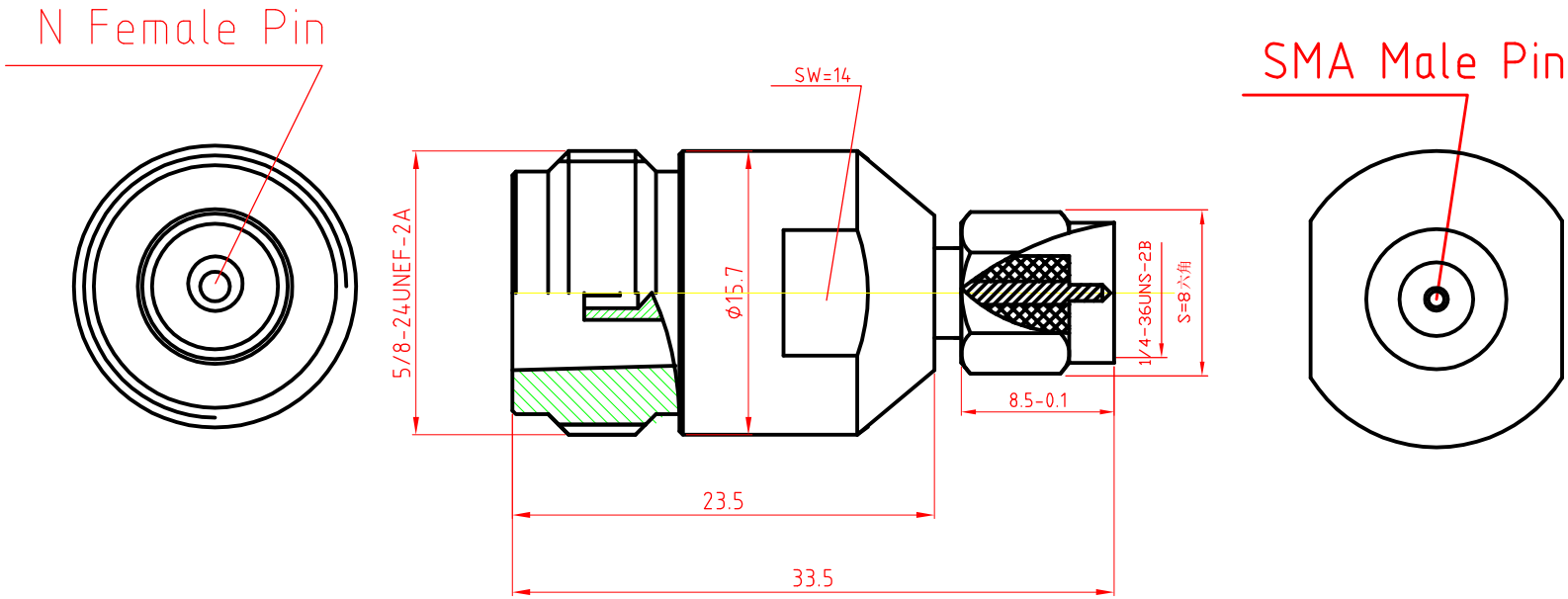

Electrical Characteristics

1. The characteristic impedance of the connector is 50 ohms

2 The surface of the connector is nickel-plated

3. Mechanical durability: 500 times

设 计 DESIGNEDBY			产品名称	connector	NINGBO KLS ELECTRONIC CO.,LTD					
绘 图 DRAWNBY			产品编号							
审 核 CHECKEDBY			产品型号	L-KLS1-N/SMA-KJ	比例	4:1	数量	1	单位	mm
会 签 FEAS.APV.BY			材 料	Brass						
批 准 APPROVEDBY			配接电缆		视角		版本	A	1/1	