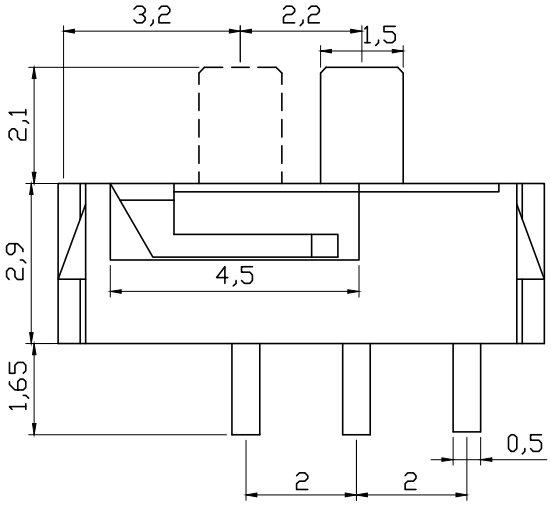

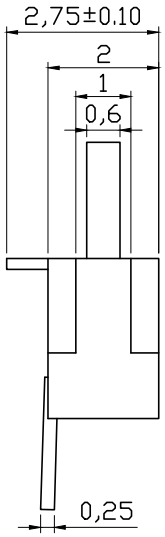

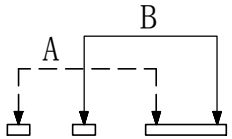

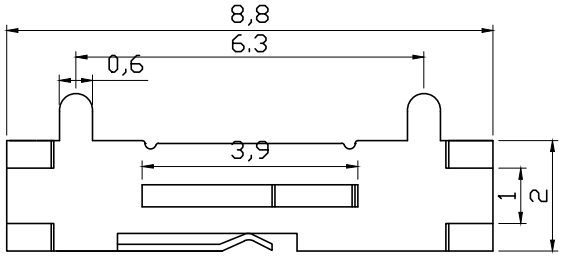

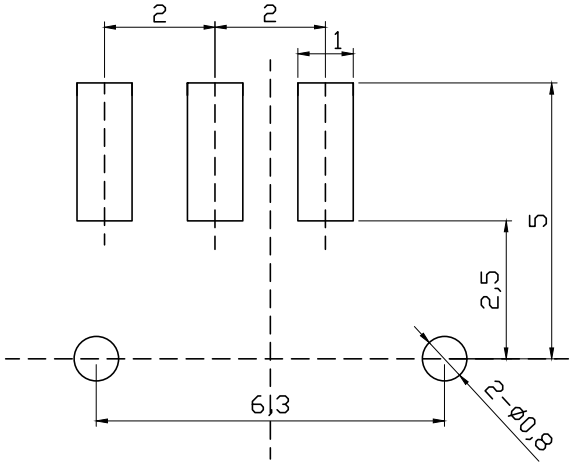

项　目	规　格
额定电负荷：	DC12V 0.1A
绝缘电阻：	≥100MΩ
耐压强度：	AC250V (50Hz)1min
环境温度：	-25℃ ~ +70℃
相对湿度：	(40°c)≤95
接触电阻：	≤50MΩ
动作力：	130gf±20gf
耐温：	250°
寿命：	10000次

序号	名　称	数量	材　料	镀涂 颜色
D	接触簧片	1	铍 青 铜	银 白 色
C	盖　子	1	不 锈 钢	灰　色
B	底　座	1	进口增强尼龙	黑色与镀银
A	推　柄	1	进口增强尼龙	黑（白）色

L-KLS7-MSK-12D18A-G2

NINGBO KLS ELECTRONIC CO.,LTD