Transfer or duplication of this document as well as the utilization or communication of its contents are prohibited unless explicit authorization is granted. Violations will be liable for compensation. All rights reserved for patent, utility model or designs registrations. 除非经书面授权，否则禁止转让、复制、利用、交流本文件的内容，侵犯者将负赔偿责任。本公司保留对涉及发明、实用新型和外观专利的所有权利。

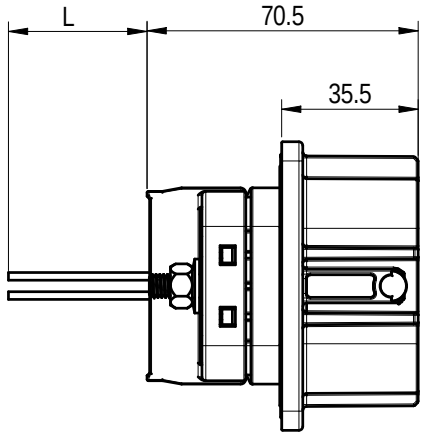

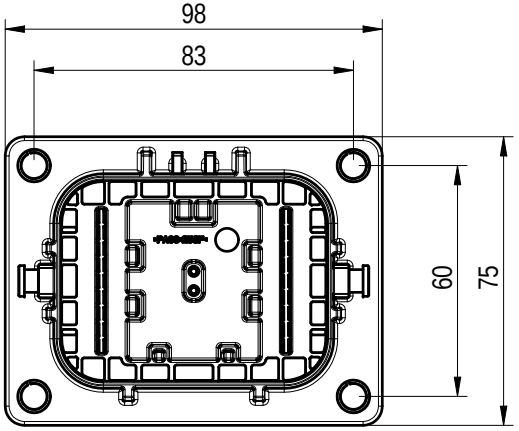

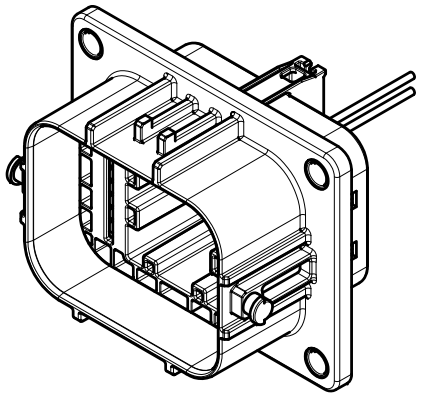

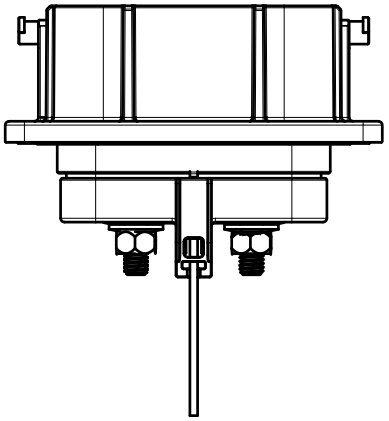

FMSD-S01-F-ALXXX

XXX代表线长(单位mm)

L线长公差：±15 (L≤500)
±20 (500>L<1000)

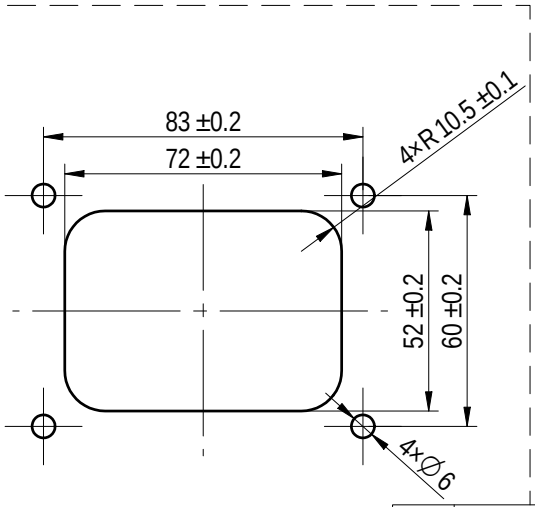

客户安装开孔尺寸

图纸版本	ECN	变更描述	设计人	设计日期
REV	ECN	DESCRIPTION	DRFT	DATE

DEGSON

APPD:	核准人	核准日期
CHKD:	审核人	审核日期
DRFT:	设计人	设计日期
A4		mm (inch)

MATERIAL: 材质 | General tolerances(mm):ISO 2768-mK

MAT NO./REV: 物料编码 / 版本 | MAT STATUS: 物料状态

NAME: FMSD-S01-F-ALXXX

DRAWING NO.	TYPE	DRAWING STATUS	SCALE	SHEET
图号	图纸类型	图纸状态	1:2	1/2